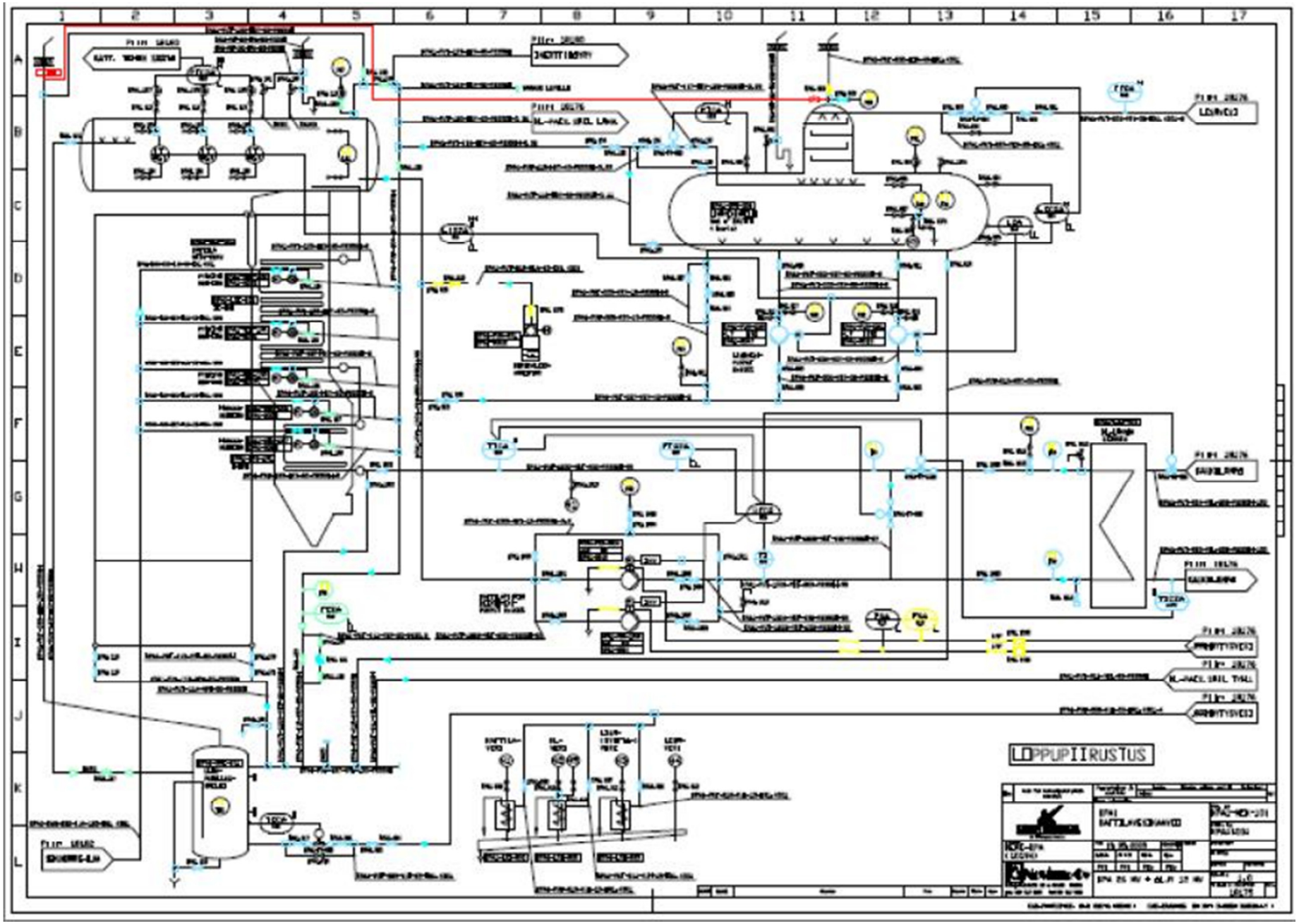
LOPPUPIIRUSTUS

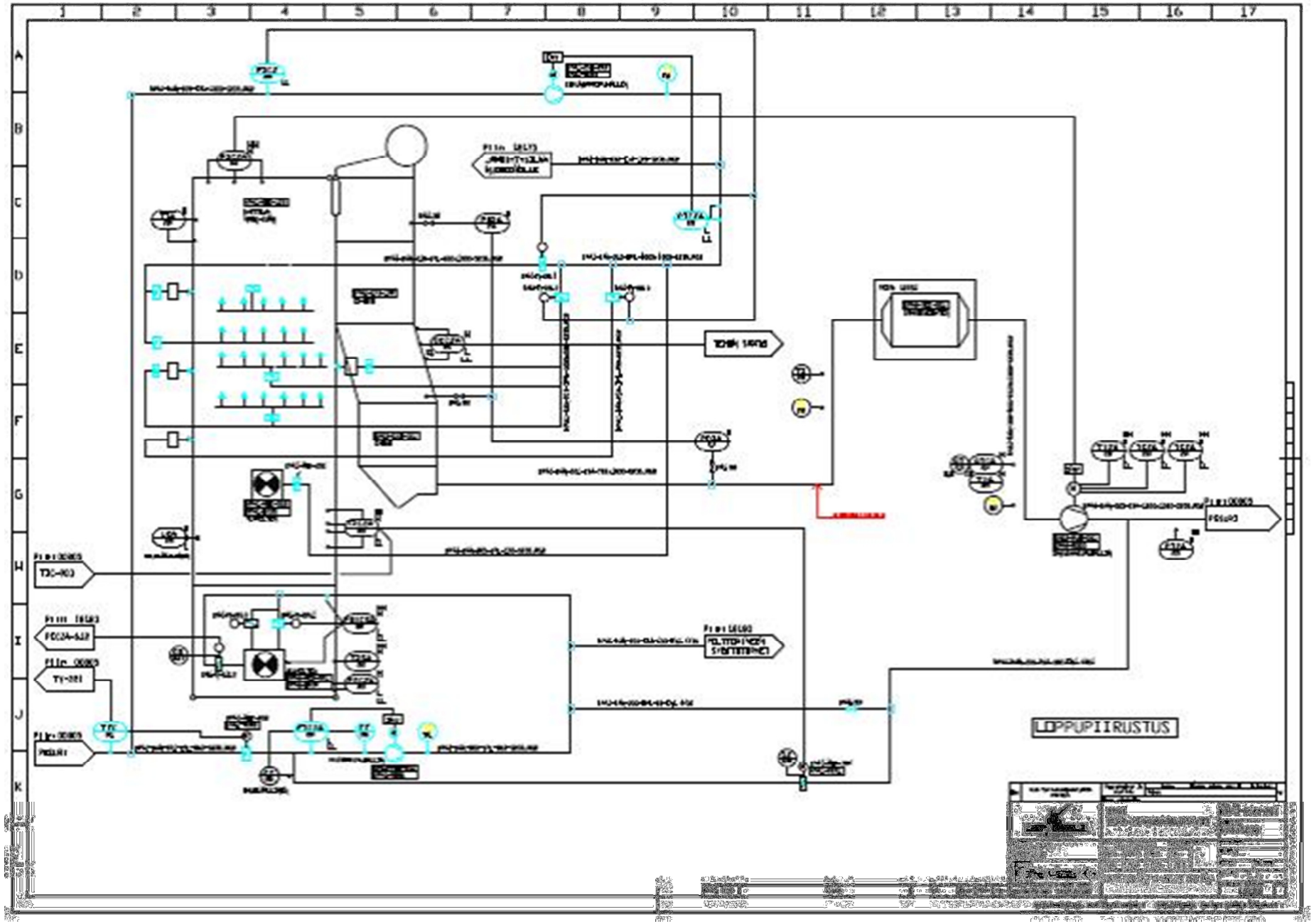
LOPPUPIIRUSTUS

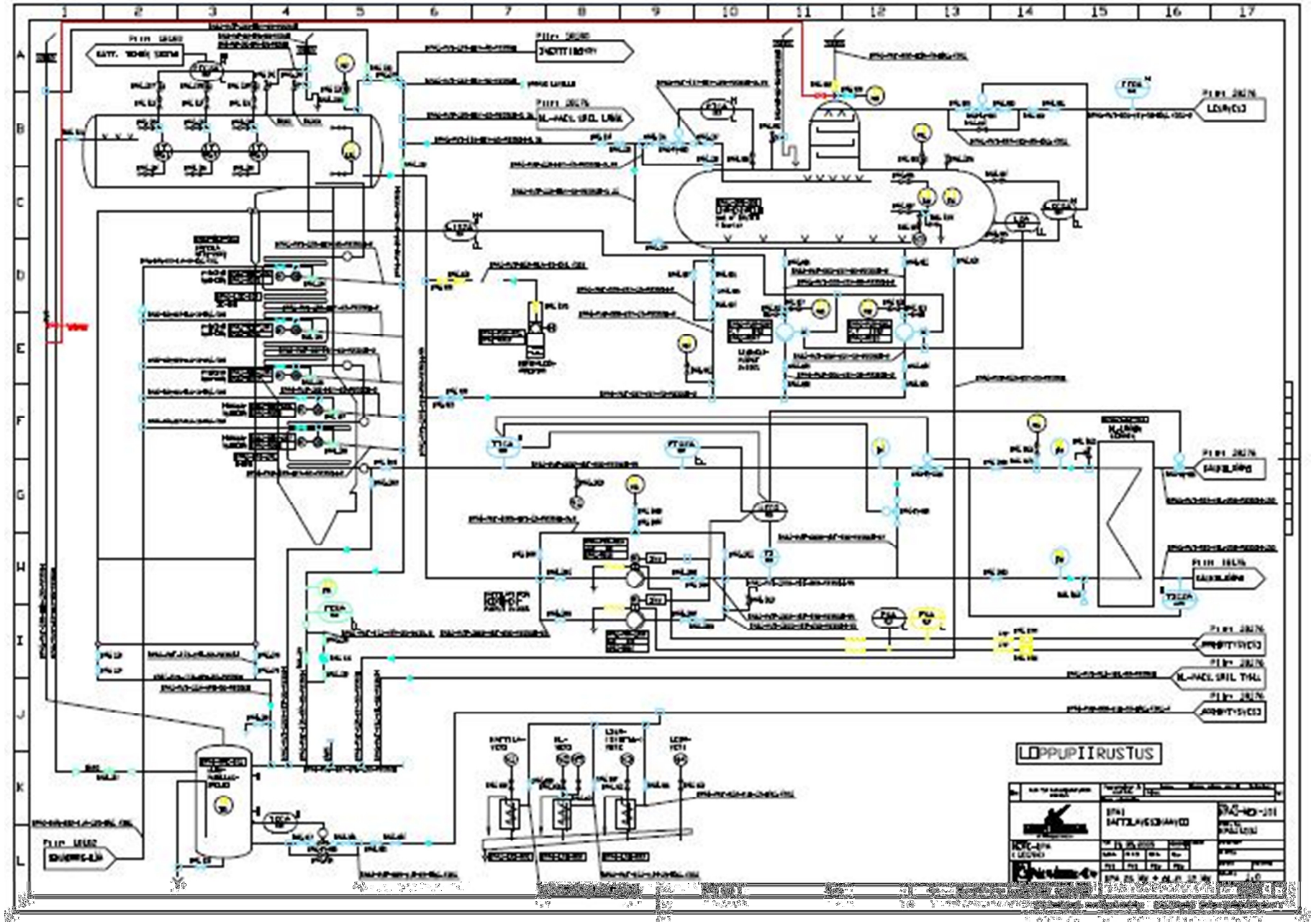
LOPPUPIIRUSTUS