PRODUCED BY AN AUTODESK EDUCATIONAL PRODUCT

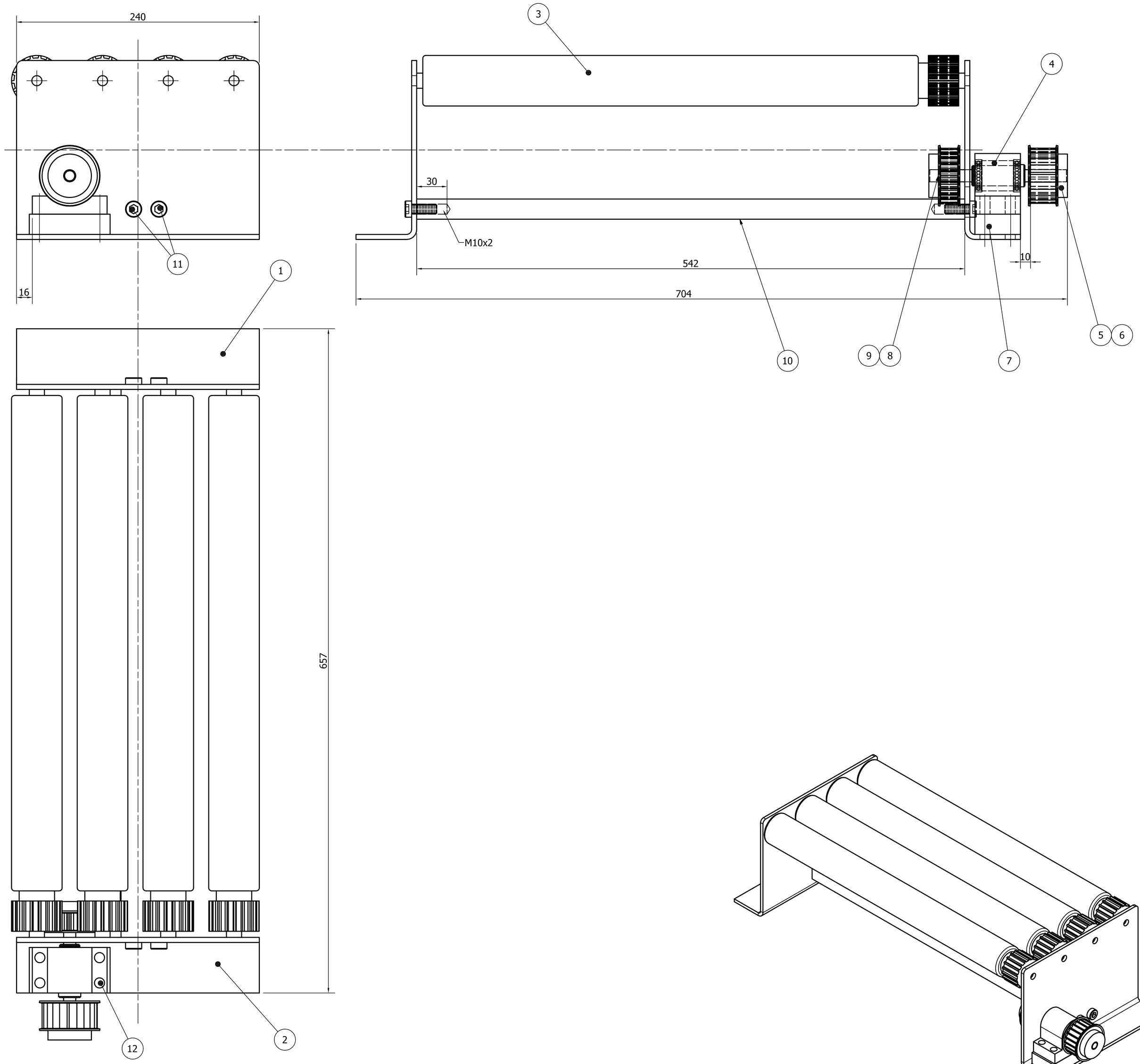

Oso	Varastonimike	Osan piirustusnumero	osa	Raaka-aineen tai osan nimitys/mitat/standardi/laatu/pintakäsittely	Kpl tai määrä
1		OSA 36		Runko hoitopuoli	1
2		OSA 37		Runko käyttöpuoli	1
3	187244			kuljetinrulla	4
4		3245587		Laakeriyksikkö	1
5				Hammashihnapyörä HTD 22-8M-20	1
6				kartioholkki 1008/10 Taper Lock	1
7				Laakeripesän koroke. Lattatanko 80x40x20 EN 10 025 S355J2	1
8				Hammashihnapyörä PCGT 22-8M-20	1
9				kartioholkki 1008/10 Taper Lock	1
10				Tukirunko. Lattatanko 50x30x542 EN 10025 S355J2	1
11				Kuusiokoloruuvi DIN 912 M10x25	4
12				Kuusioruuvi DIN 933-8.8 ZN M10x55 ja Pultti M10 DIN DIN 934/8	4

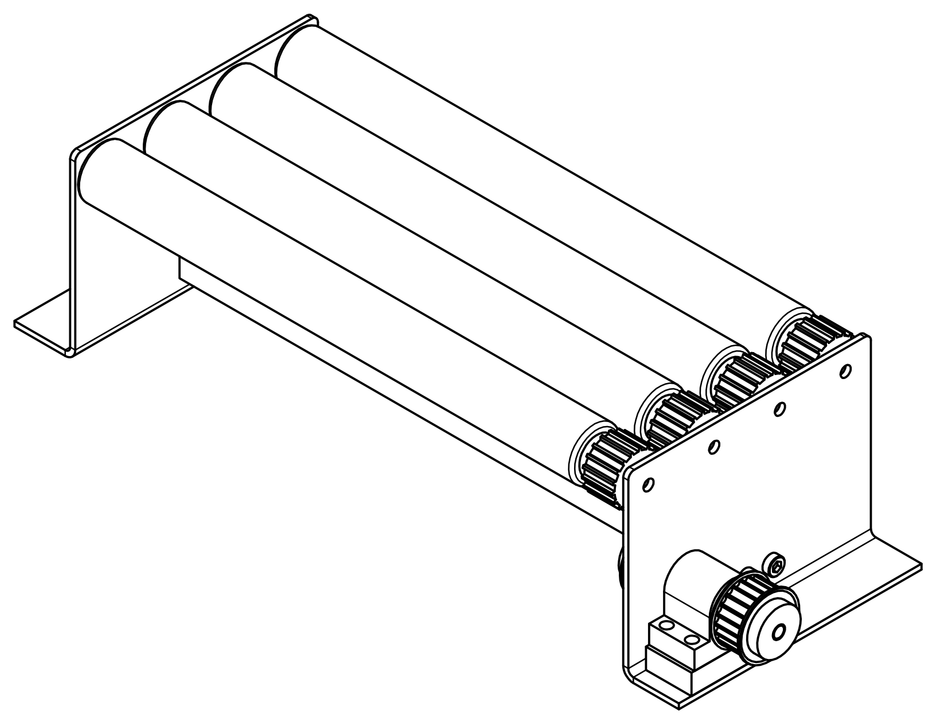

Muutospäiväys	Nro	Muuttanut	Hyväksynyt	Muutos	kpl

Piirtäjän 27.1.2012	Toimittajan piirustusnumero/tiedostonimi	Toimittajan nimi	Suunnittelut Lasse Inget
Paikkakoodi	Toimintopaikan numero	Jaosnumero / Tarkastanut	Hyväksynyt / Mittakaava 1 : 2
STORAENSO Veitsiluoto	Tehdas, osasto, konelinja, kone tai laite	Liittyy piirustukseen nro 156725	Materiaaliluettelo
	Toimintopaikan nimi	Skrutkovja	Ohjelma/versio/tiedosto ACAD/R2008/DWG
	Piirustuksen nimi (SAP:n asiakirjan kuvaus, Maksimi 40 merkkiä) Jatkokuljetin kokoonpano	Piirustusnumero 156724	Muutos 00
	Lisätietoja		

PRODUCED BY AN AUTODESK EDUCATIONAL PRODUCT
PRODUCED BY AN AUTODESK EDUCATIONAL PRODUCT
PRODUCED BY AN AUTODESK EDUCATIONAL PRODUCT